Vitrificado termoeléctrico

30 até 150 L

Principais Caraterísticas

Regulação da temperatura pelo exterior;
> Protecção contra sobreaquecimento;
> LED Indicador de funcionamento;
> Alimentação eléctrica: 230 V, 50 HZ;
> Ligação obrigatória à terra;
> Ligações hidráulicas: 1/2" M;
> Pressão de serviço: 6 bar;
> Inclui termómetro e grupo de segurança. **Notas**: os termoacumuladores são equipados com **ânodo de magnésio** (como é material de desgaste, exclui-se da garantia); fornecido sem cabo eléctrico.

Descrição do Produto

Termoacumulador elétrico produzido em chapa de aço com revestimento vitrificado.

Isolamento térmico em espuma rígida de poliuretano injectado

Revestimento em aço pintado a branco.

Para instalação mural, na posição vertical.

Disponível nas capacidades de 30 até 150 litros.

Nova versão SLIM 80 litros + compacta, apenas 38,7cm de diâmetro.

Modelos e Preços

Código	Modelo
0204-0702	Termo Electrico 30L Vitrificado (D. 38,7cm)
0204-0703	Termo Electrico 50L Vitrificado (D. 38,7cm)
0204-0707	Termo Electrico 80L SLIM Vitrificado (D. 38,7cm)
0204-0701	Termo Electrico 80L Vitrificado (D. 43,5 cm)
0204-0704	Termo Electrico 100L Vitrificado (D. 43,5 cm)
0204-0705	Termo Electrico 120L Vitrificado (D. 43,5 cm)
0204-0706N	Termo Electrico 150L Vitrificado (D. 46,2 cm)

Possíveis alterações sem aviso prévio.
Preços recomendados de venda ao público. Os preços indicados não incluem i.V.A.
Esta ficha técnica não dispensa a consulta do manual de instruções.

Dimensões

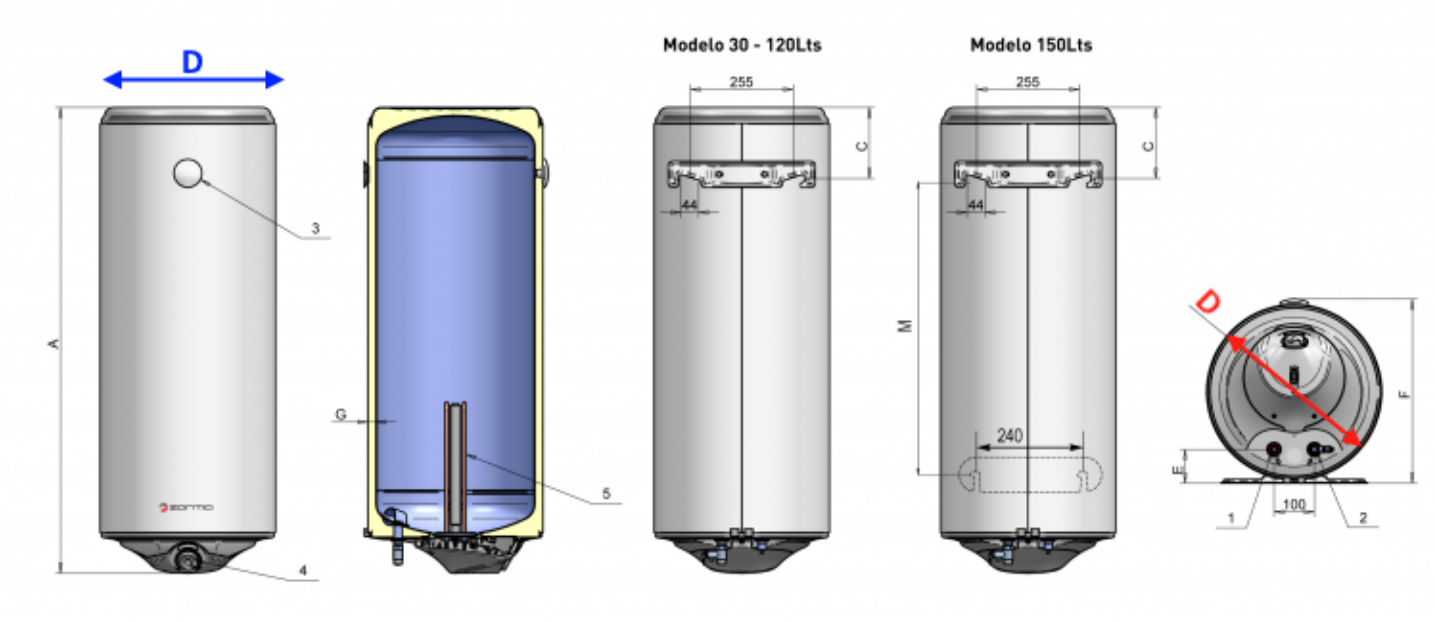

DADOS TÉCNICOS	30L	50L	C-80L	80L	100L	120L	150
Perfil de Consumo	S	M	M	M	M	M	L
Classe de Eficiência Energética	C	C	C	C	C	C	C
Volume Armazenado [L]	30	50	80	80	100	120	150
Potência[kW]	1.5	1.5	2	2	2	2	3
Temperatura Máxima[ºC]	75	75	75	75	75	75	75
Peso[kg]	14	18	26	21	24	28	43
DIMENSÕES							
A [mm]	568	768	1133	825	1000	1165	1420
C [mm]	155	155	155	175	175	175	185
D [mm]	387	387	387	435	435	435	462
E [mm]	80	80	80	85	85	85	96
F [mm]	410	410	410	455	455	455	484
G [mm]	33	33	33	20	20	20	33
M [mm]	-	-	-	-	-	-	1003

Possíveis alterações sem aviso prévio.
Preços recomendados de venda ao público. Os preços indicados não incluem i.V.A.
Esta ficha técnica não dispensa a consulta do manual de instruções.