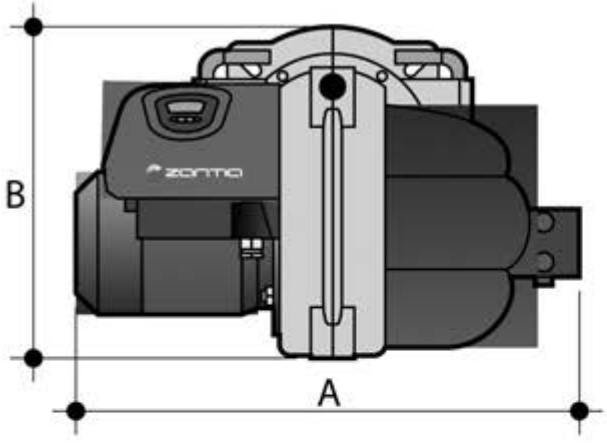

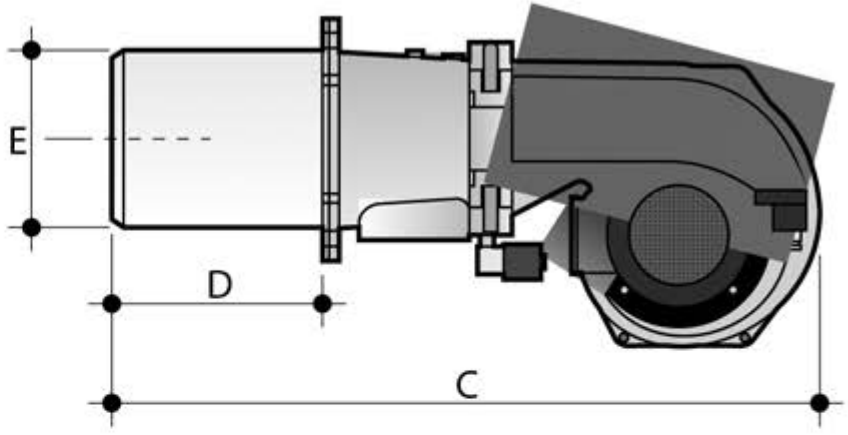

	A	B	C	D	E
LMB G 600 BC	750-810	370	770	230	144
LMB G 600 BL	750-810	370	860	320	144
LMB G 1000 BC	810-930	370	770	230	196
LMB G 1000 BL	810-930	370	890	350	196
LMB G 1300	950-1070	440	940	330	196
LMB G 2000	990-1070	440	940	340	244