Recuperador CRATOS NEO (caldeira)

Aquecimento central

Principais Caraterísticas

> Classe energética: A+;
> EcoDesign 2022;
> Rendimento: >80 %;
> Desenho panorâmico;
> Porta em vidro serigrafado;
> Fornecido sem aro (opcional);
> Garantia 2 anos. **Grupo Hidráulico e de Segurança (Acessórios não incluido).**

Descrição do Produto

Recuperador de calor a lenha com **desenho panorâmico** para aquecimento central, **porta em vidro serigrafado** e com uma potência térmica nominal de 20,8 kW.

Classe energética A+ e **ECODESIGN 2022**, o que se traduz num equipamento com alto rendimento e com baixos consumos energéticos.

Fornecido sem aro (opcional).

Aros disponíveis (opcionais): aro integral de 4 lados (5 cm) e aro integral de 4 lados (10 cm).
Recomendações à instalação: válvula anti-condensação e chaminé em aço inox AISI 316L.

Modelos e Preços

Código	Modelo
0601-0229	Recuperador de Calor a Lenha CRATOS NEO (Aquecimento Central)
1705-0799	Kit Aro 4 Lados p/ Recuperador CRATOS NEO (5 cm)
1705-2009 *	Kit Aro 4 Lados p/ Recuperador CRATOS NEO (10cm)

*Sob encomenda especial

Dimensões

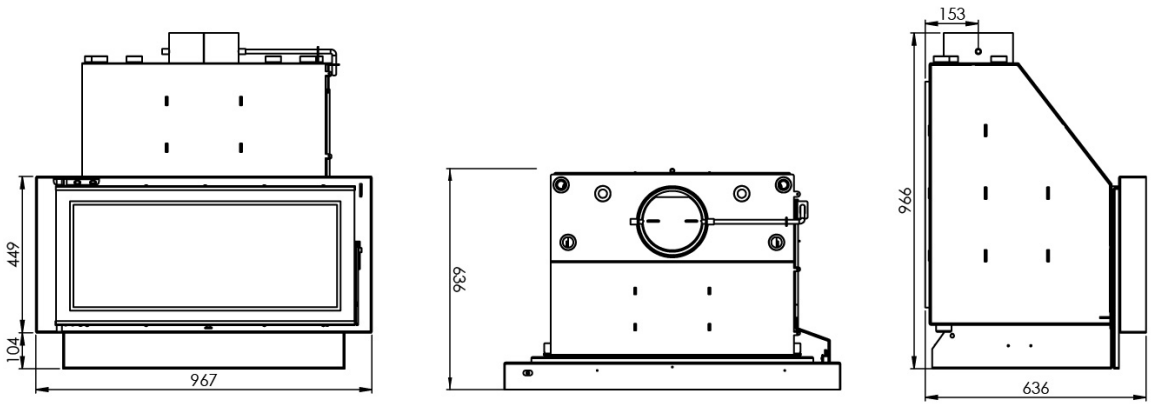

Possíveis alterações sem aviso prévio.
Preços recomendados de venda ao público. Os preços indicados não incluem i.V.A.
Esta ficha técnica não dispensa a consulta do manual de instruções.

WWW.ZANTIA.COM

Componentes

DADOS TÉCNICOS	CRATOS NEO
Porta	Vidro Serigrafado
Tipo de Combustível	Lenha
Potência Térmica Nominal (kW)	20,8
Potência Água (kW)	18,0
Potência Ar (kW)	2,80
Rendimento Útil (%)	80,1
Índice de eficiência energética (EEI)	107
Consumo Lenha (kg/h)	4,8 a 9,0
Volume Água (lts)	68
Pressão Máxima (bar)	3
Ligação Ida/Retorno	1"
Diâmetro da Chaminé (mm)	200
Peso (kg)	200
Garantia	2 Anos

Possíveis alterações sem aviso prévio.
Preços recomendados de venda ao público. Os preços indicados não incluem i.V.A.
Esta ficha técnica não dispensa a consulta do manual de instruções.