Recuperador a lenha OCEANO NEO (caldeira)

Aquecimento central

Principais Caraterísticas

> Porta em vidro serigrafado;
> Fornecido sem aro (opcional);
> Garantia 2 anos. **Grupo Hidráulico e de Segurança (Acessórios não incluido).**

Descrição do Produto

Recuperador de calor a lenha para aquecimento central, com desenho panorâmico e com uma potência térmica nominal de 30 kW, a solução ideal para o conforto da sua casa.

Fornecido sem aro (opcional).

Com porta em vidro serigrafado e interior em vermiculite.

Fornecido sem aro.

Aros disponíveis (opcionais):
- Aro integral de 4 lados (5 cm);
- Aro integral de 4 lados (10 cm) (igual ao da foto ilustrativa).

Recomendações à instalação: válvula anti-condensação e chaminé em aço inox AISI 316L.

DADOS TÉCNICOS	OCEANO NEO
Porta	Vidro Serigrafado
Tipo de Combustível	Lenha
Potência Nominal (kW)	30
Potência Média Água (kW)	17
Potência Média Ar (kW)	13,5
Rendimento (%)	80
Temperatura média combustão (ºC)	330
Consumo Lenha (kg/h)	5 a 11,5
Volume Água (lts)	50
Pressão Máxima (bar)	3
Ligação Ida/Retorno	1"
Diâmetro da Chaminé (mm)	200
Volume Aquecido Máx. (m3)	882
Peso (kg)	215
Garantia	2 Anos

Modelos e Preços

Código	Modelo
0601-0228	Recuperador de Calor OCEANO NEO (Aquecimento Central)
1705-0799	Kit Aro 4 Lados p/ Recuperador OCEANO NEO (5 cm)
1705-2009 *	Kit Aro 4 Lados p/ Recuperador OCEANO NEO (10cm)

*Sob encomenda especial

Possíveis alterações sem aviso prévio.
Preços recomendados de venda ao público. Os preços indicados não incluem i.V.A.
Esta ficha técnica não dispensa a consulta do manual de instruções.

WWW.ZANTIA.COM

Dimensões

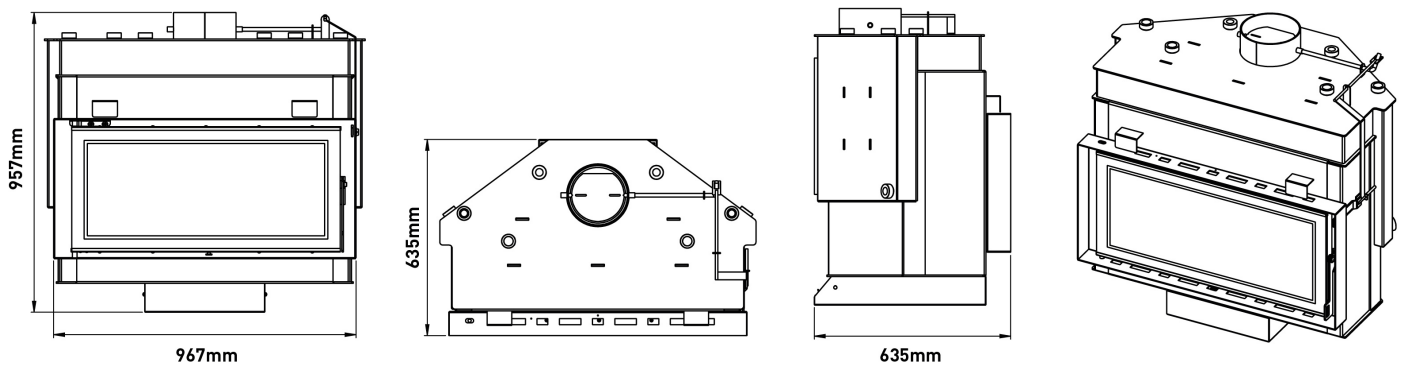
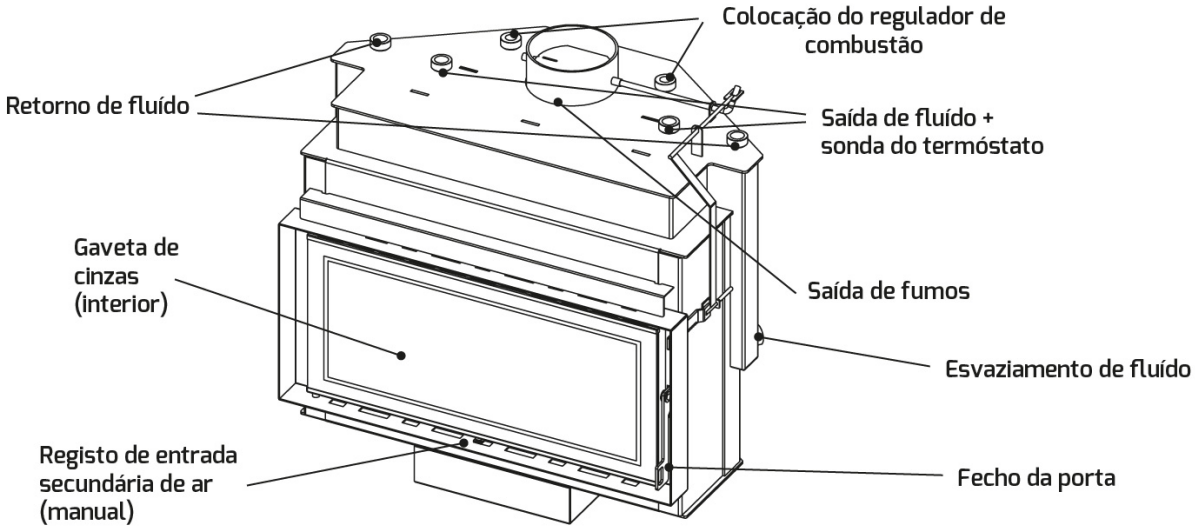
Componentes