Grupo térmico a lenha DEMETER NEO (caldeira)

Aquecimento central

Principais Caraterísticas

O grupo térmico inclui:
> Controlador touch com sondas e cabelagem para alta temperatura;
> Válvula anti-condensação;
> Bomba circuladora WILO;
> Regulador automático de tiragem;
> Isolamento térmico;
> Vaso expansão 24 L;
> Válvula de segurança por pressão 3 bar;
> Manómetro 4 bar;
> Purgador;
> Válvula de segurança descarga térmica 95 ºC;
> Válvula manual descarga/esvaziamento;
>Tubagem em cobre;
> 4 niveladores de chão;
> Transporte em obra por porta-paletes. **Obrigatória aplicação**: válvula(s) de enchimento automático

Descrição do Produto

Recuperador de calor a lenha para aquecimento central com p**orta em vidro serigrafado** e uma potência térmica nominal de 20,8 kW.

Classe energética A+ e **ECODESIGN 2022**, o que se traduz num equipamento com alto rendimento e com baixos consumos energéticos.

Módulo Segurança e hidráulico incluído.

Recomendações à instalação: chaminé em aço inox AISI 316L.

Modelos e Preços

Código	Modelo
0601-0230	Grupo Térmico DEMETER NEO Lenha (Aquecimento Central)

Dimensões

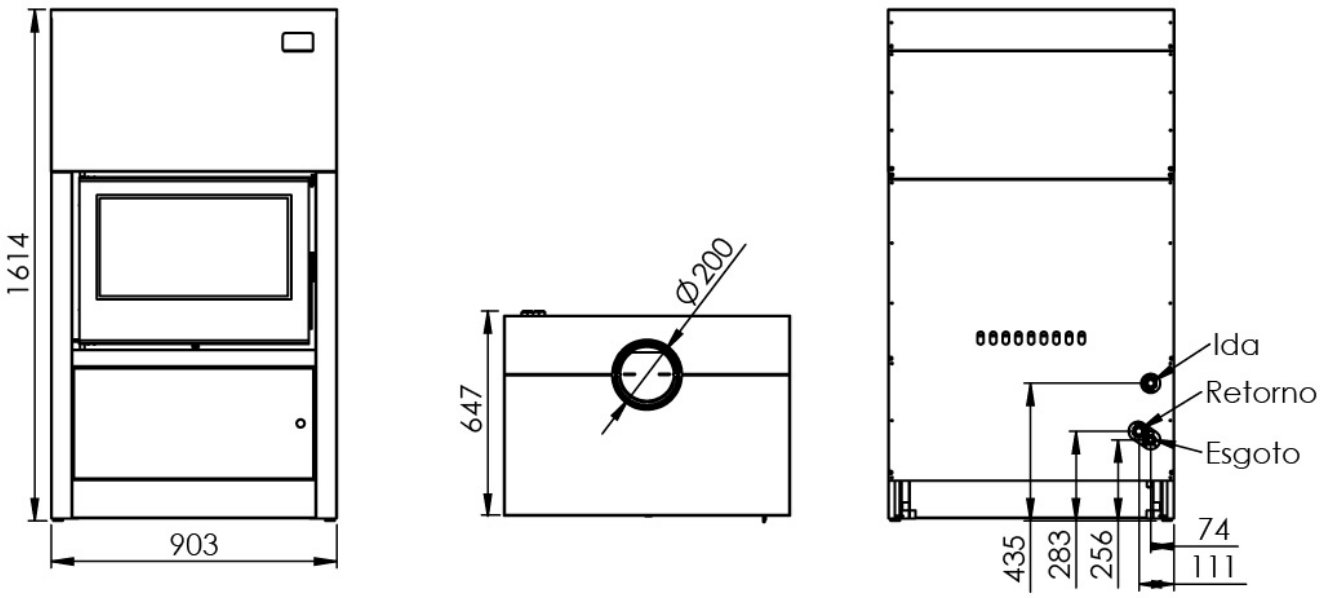

Possíveis alterações sem aviso prévio.
Preços recomendados de venda ao público. Os preços indicados não incluem i.V.A.
Esta ficha técnica não dispensa a consulta do manual de instruções.

WWW.ZANTIA.COM

Componentes

- Controlar touch com sondas e cabelagem para alta temperatura
- Válvula anti-condensação
- 4 Niveladores de chão
- Válvula de segurança descarga térmica 95 ºC
- Regulador automático de tiragem
- Tubagem em cobre
- Válvula manual descarga e esvaziamento
- Vaso expansão 24Lt
- Isolamento térmico
- Bomba circuladora WILO
- Manómetro 4 bar
- Transporte em obra por porta-paletes
- Válvula de segurança 3 bar
- Purgador

DADOS TÉCNICOS	DEMETER NEO
Porta	Vidro Serigrafado
Tipo de Combustível	Lenha
Potência Térmica Nominal (kW)	20,8
Potência Água (kW)	18,0
Potência Ar (kW)	2,80
Rendimento Útil (%)	80,1
Índice de eficiência energética (EEI)	107
Consumo Lenha (kg/h)	4,8 a 9,0
Volume Água (lts)	68
Pressão Máxima (bar)	3
Ligação Ida/Retorno	1"
Ligação Esgoto	3/4"
Diâmetro da Chaminé (mm)	200
Volume Aquecido Máx. (m3)	853
Peso (kg)	300
Garantia	2 Anos

Possíveis alterações sem aviso prévio.
Preços recomendados de venda ao público. Os preços indicados não incluem i.V.A.
Esta ficha técnica não dispensa a consulta do manual de instruções.