# Caldeira ELECTRA

## Principais Caraterísticas

- Acendimento automático;
- Corpo em fundição;
- Possibilidade de conexão de um cronotermostato externo (não incluido);
- Silo com capacidade de 80kg de pellets;

## Descrição do Produto

As caldeiras domésticas a Pellets ELECTRA, foram desenhadas para Aquecimento Central mediante a utilização de Pellets de madeira como combustível. Com o corpo em fundição, estão disponíveis com potência de 32kW. Recomendações à Instalação: Válvula Anti-condensação e Chaminé em Aço Inox AISI 316L.

## Modelos e Preços

| Código | Modelo |
|---|---|
| 0103-0413 | Caldeira Biomassa ELECTRA 32 |
| 0103-9904 | Kit Conversao para Lenha Electra |
| CAM-18041 | Grupo Hidráulico para Caldeira Electra |

## Dimensões

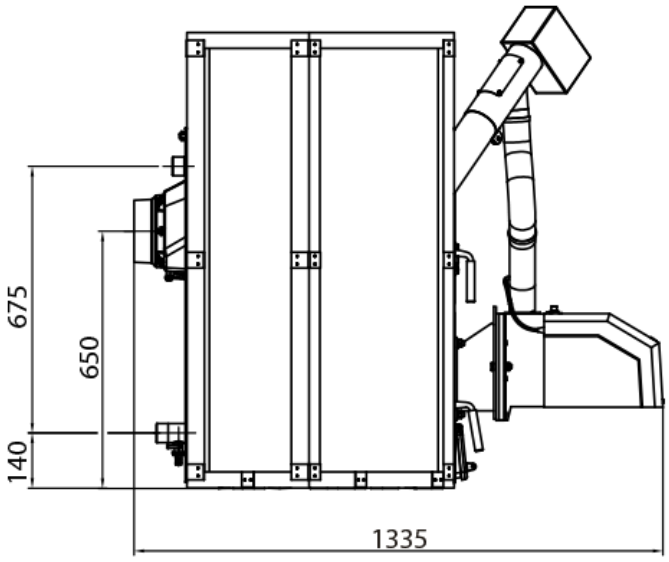


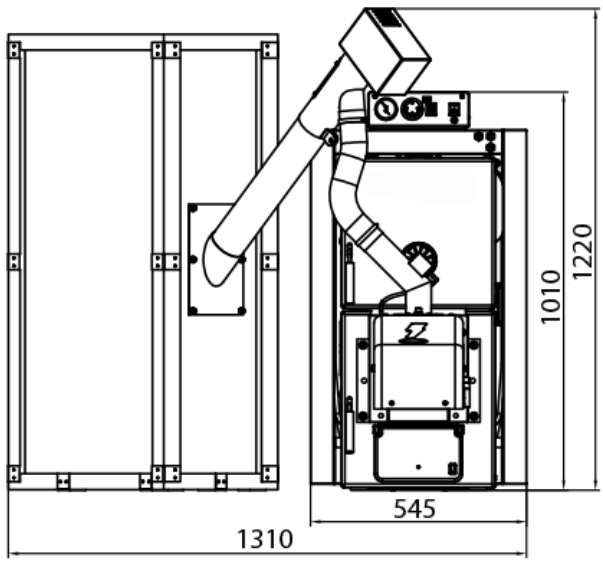




Possíveis alterações sem aviso prévio.
Preços recomendados de venda ao público. Os preços indicados não incluem i.V.A.
Esta ficha técnica não dispensa a consulta do manual de instruções.

WWW.ZANTIA.COM

## Componentes

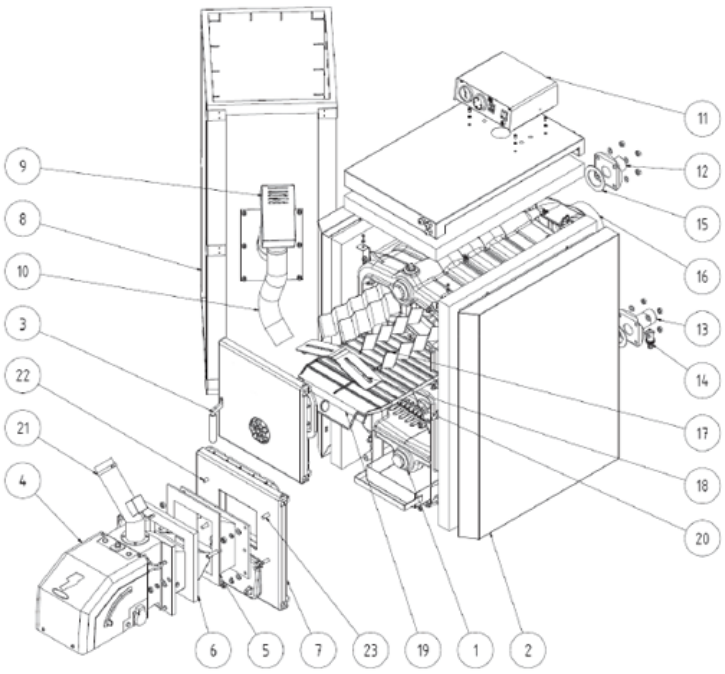


1. Tambor da caldeira
2. Chapa lateral
3. Porta de limpeza
4. Queimador
5. Flange
6. Junta da flange
7. Porta de acesso às cinzas
8. Silo de combustível
9. Alimentador de combustível
10. Tubo de transporte com reforço espiral
11. Caixa de controlo
12. IDA
13. Retorno
14. Enchimento/ Esvaziamento
15. Junta 90 x 60 x 3
16. Saída de fumos
17. Turbuladores
18. Passagem de fumos
19. Divisória da câmara de combustão - Chapa frontal
20. Divisória de combustão
21. Braçadeira
22. Parafuso M10 x 50
23. Parafuso M10 x 30

| DADOS TÉCNICOS | ELECTRA 32 |
|---|---|
| Nº de Elementos | 7 |
| Potência Nominal (kW) | 32 |
| Potência Min. (kW) | 9.6 |
| Rendimento (%) | 86 |
| Consumo Min. - Max. (kg/h) | 2.45 - 8.2 |
| Autonomia (hrs) | 10.625 - 35.42 |
| Temperatura dos Fumos (ºC) | 120 - 210 |
| Caudal Mássico de Ar (kg/s) | 0.014 - 0.021 |
| Volume de Água (l) | 50.3 |
| Capacidade do Silo (kg) | 80 |
| Pressão Máxima (Bar) | 4 |
| Pressão de Ensaio (Bar) | 8 |
| Perda de Carga (ΔT=20ºC) (Pa) | 110 |
| Temperatura Minima de Retorno | 60 |
| Depressão Mínima na Chaminé (Pa) | 20 - 30 |
| Dimensões (AxLxP) | 1218x1309x1527 |
| Conexões Ida/Retorno | 1 1/2" |
| Alimentação Eléctrica | 230/50/1~ |
| Consumo Eléctrico (W) | 100 / 1200 |
| Ø Diâmetro da Saída dos Fumos (mm) | 156 |
| Peso (kg) | 401 |