Caldeira a pellets e lenha YORK NEO

Policombustível

Principais Caraterísticas

> Funcionamento em ciclo combinado (lenha e pellets);
> Corpo da caldeira em chapa de aço;
> Ventilador modulante 6 níveis de velocidade;
> Acendimento automático;
> Programação horária (diária ou semanal);
> Silo de grande capacidade com 85 kg de pellets;
> Quadro de controlo eletrónico TOUCH com tela LCD;
> Fácil instalação, utilização e manutenção;
> Grande câmara combustível, boa resistência à condensação;
> 3 modos de funcionamento: lenha, pellets ou combi;
> Transporte em obra por porta-paletes;
> Incluí ferramentas para limpeza. A.Q.S. (opcional, equipamento não incluido).

Descrição do Produto

Nova caldeira policombustível (**lenha e pellets**), projectada para uma utilização com programação horária, de ignição automática permitindo o consumo do combustível economicamente mais rentável.

Classe energética A+ e **ECODESIGN 2022**, o que se traduz num equipamento com alto rendimento e com baixos consumos energéticos.

Construída em chapa de aço de elevada qualidade, com potência térmica nominal de 35 kW.

Recomendações à instalação: válvula anti-condensação e chaminé em aço inox AISI 316 L.

Grupo Hidráulico e de Segurança (Acessórios não incluido).

Modelos e Preços

Código	Modelo
0103-0106	Caldeira Policombustível YORK NEO 35
04-10039	Sonda NTC 10K (110ºC) L=2m : Opção AQ.S

Dimensões

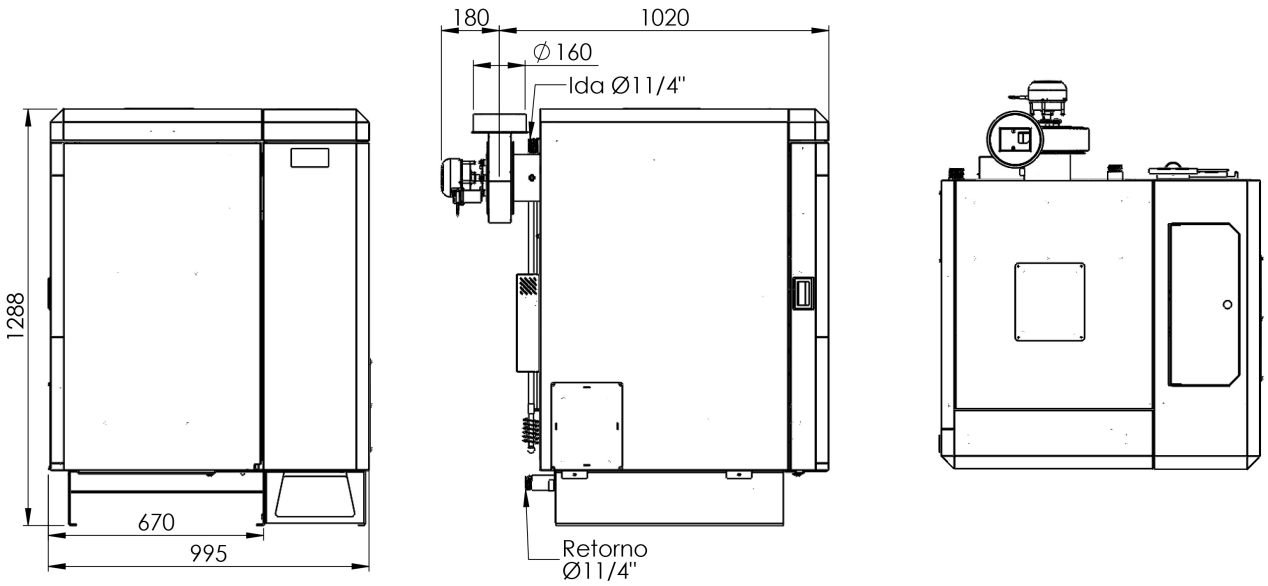

Possíveis alterações sem aviso prévio.
Preços recomendados de venda ao público. Os preços indicados não incluem i.V.A.
Esta ficha técnica não dispensa a consulta do manual de instruções.

WWW.ZANTIA.COM

DADOS TÉCNICOS	UNIDADE	YORK NEO 35
Classe Energética		A+
Classe Rendimento (EN 303-5)		Classe 5
Tipo de Combustível		lenha e pellts
Potência Nominal	kW	35
Potência Máxima (lenha/Pellet)	kW	35 / 30
Potência Mínima (lenha/Pellet)	kW	14 / 9
Rendimento	%	86,5
Volume de água na caldeira	lts	105
Capacidade do Silo	kg	85
Pressão Máxima	bar	3
Peso Vazio	kg	390
DIMENSÕES		
Largura	mm	995
Altura	mm	1288
Profundidade	mm	1200
Saída de Fumos	mm	160
Câmara de Combustão	mm	420 x 420 x 700
Comprimento Máx. Lenha	mm	420
LIGAÇÕES		
Ida / Retorno	"	1 1/4 M
Esvaziamento	"	1/2 F