Caja pre-Instalación

Descrição do Produto

Caja de preinstalación para aire acondicionado.

Modelos e Preços

Código	Modelo
2502-0167	Caja Easy Box para Pre-Instalacion de A/C (Tapa+Alcantarilla+Sifon)
2502-0159	Caja Universal Pre-Instalacion de Aire Acondicionado
2502-0160	Alcantarilla para Caja Pre-Instalacion Aire Acondicionado

Dimensões

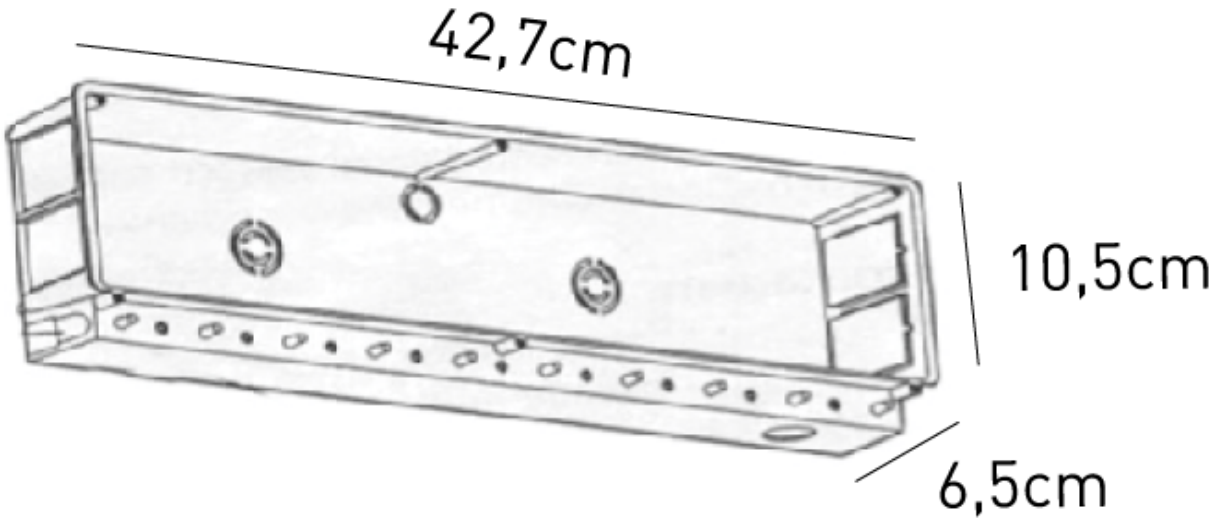

Possíveis alterações sem aviso prévio.
Preços recomendados de venda ao público. Os preços indicados não incluem i.V.A.
Esta ficha técnica não dispensa a consulta do manual de instruções.

WWW.ZANTIA.COM